第52回山日ＹＢＳ杯ママさんバレーボール大会

トーナメント戦結果表

11月20日(水)

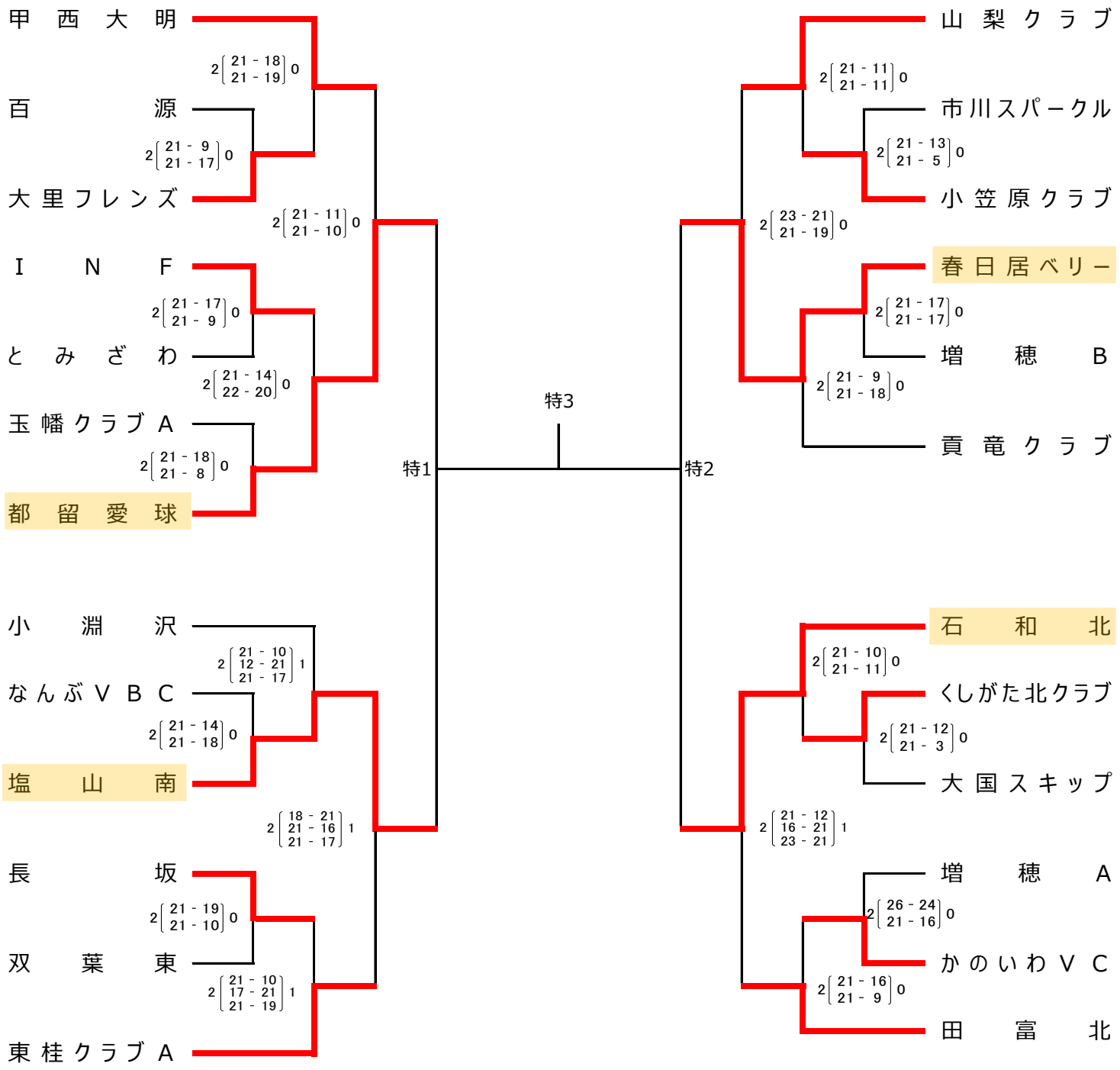

緑が丘スポーツ公園体育館